Montageanleitung

613058

NIEHOFF SITZMÖBEL

1. Tischplatte auf weiche, saubere Unterlage legen.
2. Füsse an Tischplatte schrauben.
   Jeder Tischfuss muss auf das Bohrbild der Platenrückseite gelegt werden.
   Für jede Schraube ist ein Loch vorgebohrt auf der Tischplattenrückseite.
3. Tisch vorsichtig mit 2 Personen umdrehen und auf die Füsse stellen.

Nr.	Benennung	Menge
A	Spax 4 x 25	20

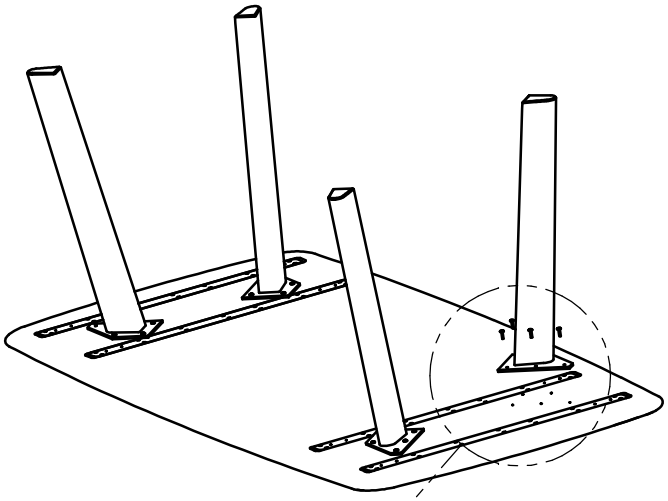

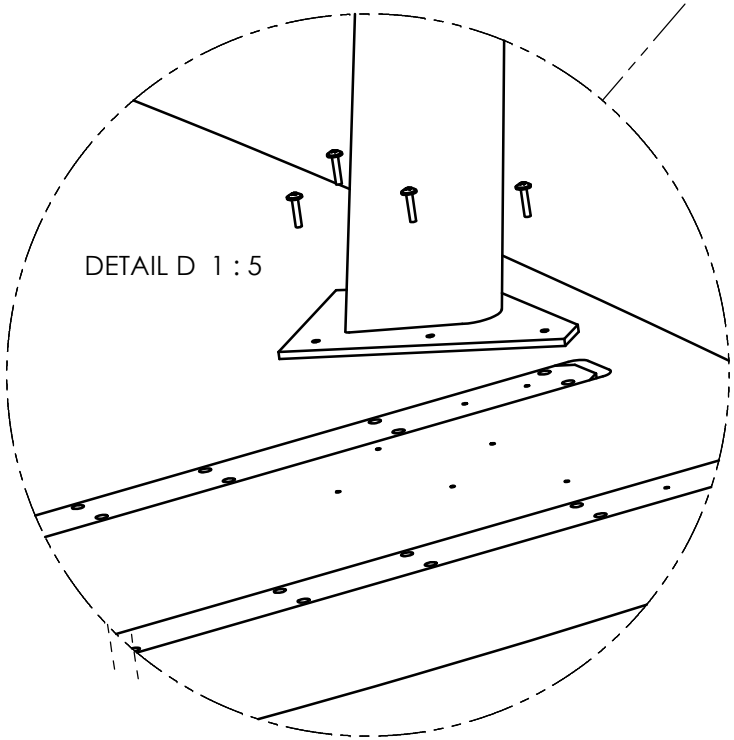

Zum Aufbau benötingen Sie:

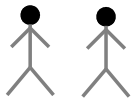

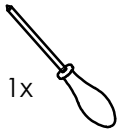

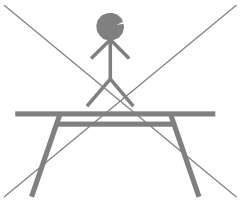

Wichtig!
- Bei nicht vorschriftmässiger und/oder fachgerechter Montage sowie unsachgemässer Nutzung wird bei Personen- oder Sachschäden keinerlei Haftung übernommen.
- Möbel nicht als Steighilfe oder Sitz benutzen, Unfallgefahr!
- Montageanleitung dem Kunden zur Aufbewahrung aushändigen.